WH-64-P

Marking station with 64-pallets automated storage

Stazione di marcatura con magazzino automatico a 64 pallet

sisma

WH-64-P

PRODUCTIVITY AND FLEXIBILITY

64 customizable pallets on 4 columns: different objects can be worked on each pallet, with possibility of loading/unloading during operation.

ADVANCED FUNCTIONS

Unattended work cycle with automatic shutdown on completion (Energy Saver), remote monitoring and statistics report of marking jobs.

DEDICATED SOFTWARE

Integrated Coaxial Vision System with high precision centering and automatic recognition of the pieces, control interface that allows marking jobs management for each pallet (even during operation).

PRODUTTIVITÀ E FLESSIBILITÀ

64 pallet personalizzabili su 4 colonne: oggetti diversi possono essere lavorati su ogni pallet, con possibilità di carico/scarico anche durante il funzionamento.

FUNZIONI AVANZATE

Ciclo di lavoro non presidiato con autospegnimento al completamento (Energy Saver), monitoraggio da remoto e report statistici delle lavorazioni eseguite.

SOFTWARE DEDICATO

Sistema di Visione Coassiale (CVS) integrato per la centratura precisa e il riconoscimento automatico dei pezzi, interfaccia di controllo che permette la gestione delle lavorazioni su ogni singolo pallet (anche durante il funzionamento).

Loading/unloading during operation
Carico e scarico durante il funzionamento

Different objects on each pallet
Lavorazione di oggetti diversi su ogni pallet

Coaxial Vision System

High precision centering, up to 200x zoom inspection, full or partial area reconstruction, auto-detection

Centratura ad alta precisione, zoom fino a 200x, ricostruzione parziale o totale dell'area di lavoro, auto riconoscimento dei pezzi

Technical data - Dati tecnici

Laser sources - Sorgenti laser	10 - 20 - 30 - 40 - 50 - 70 - 100 W
Pallet dimensions - Dimensioni pallet	300 x 300 x 13 mm
Max piece height - Altezza max pezzo	40mm / 150mm (removing odd-numbered pallets)
Dedicated software - Software dedicato	Included - Incluso
Coaxial Vision System & Pattern Matching software	Included - Inclusi
Max power absorbed - Potenza massima assorbita	1,5kW
Power supply - Alimentazione	230V±15% 50/60 Hz 1ph 1,5kW
Dimensions - Dimensioni	204 x 110 x 213 cm

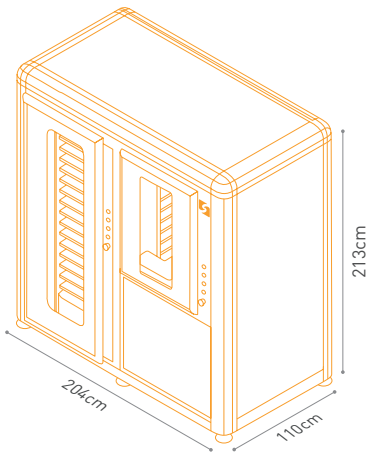

The features, images, performances, weigths and measures contained in the catalogue are completely indicative and approximate and may change without notice.
Le caratteristiche, le immagini, le prestazioni, i pesi e le misure indicate si intendono del tutto indicativi ed approssimativi e possono variare senza preavviso.

03-2018

sisma

SISMA S.p.A.
via dell'Industria 1, 36013 - Piovene Rocchette (VI) Italy
tel. (+39) 0445 595511 - fax (+39) 0445 595595
info@sisma.com - sisma.com

COMPANY WITH QUALITY SYSTEM CERTIFIED BY DNV GL ISO 9001